H&S GmbH 07.09.2019

Gleichspannung 12V Artikel Nr.: XXXXXXXXXXXXX

2/2-Wege Sitzventil magnetbetätigt, direktgesteuert, normal geschlossen

Einschraubventil 3/4-16UNF-2B 350 bar

Funktion

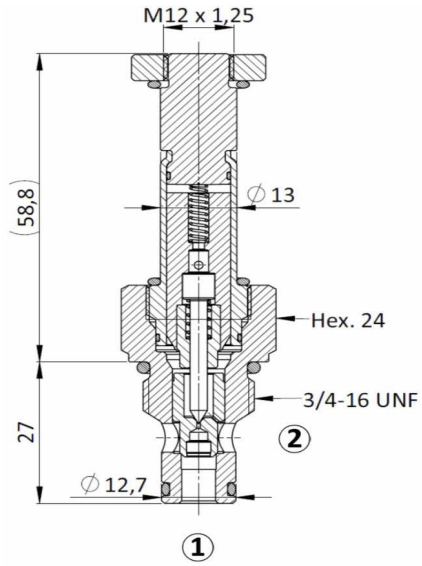

Symbol

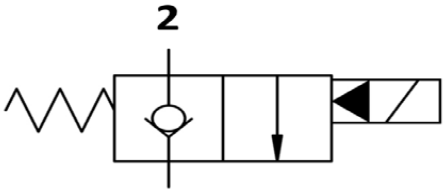

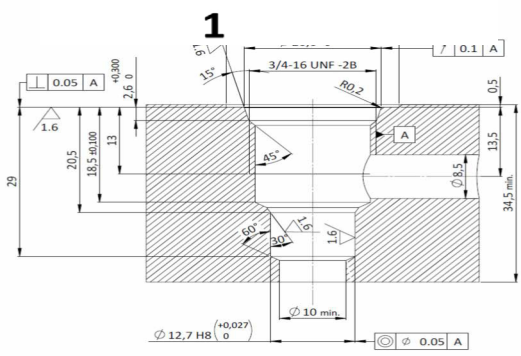

Einbaubohrung / Cavity

1. Außenliegende Oberflächen durch Verzinkung vor Korrosion geschützt
2. Minimaler Verschleiß und lange Lebensdauer durch gehärtete und geschliffene Ventileinbauteile
3. Spulenabdichtung schützt das Magnetsystem
4. Große Anzahl von Steckervarianten vorhanden
5. Hervorragende Schaltleistungen durch Hochleistungsmagnet von H&S
6. Niedriger Druckverlust durch CFD optimierte Strömungsgeometrie

Technische Daten:

Betriebsdruck max.	350 bar
Volumenstrom	40 l/min
Interne Leckage	0,25 cm³ /min bei 350bar
Schaltzeit bestromt	100 ms
Schaltzeit unbestromt	50 ms
Druckflüssigkeitstemperaturbereich	min. -30 °C bis max. +110 °C
Druckflüssigkeit	Hydrauliköl nach DIN 51524 T1 + T2
Viskositätsbereich	10 bis 420 mm²/s
Filterung:	Maximal zulässiger Verschmutzungsgrad der Betriebsflüssigkeit nach ISO 4406 Klasse 21/19/16 oder besser
Einbaulage	beliebig
Filter	keiner
Gewicht	0,124 kg
Gleichspannung	12 Volt
Gehäuse	B-08-2-38 ELR
Aufnahmebohrung (Kompatibel)	0-18E / VEI***** /

Druckverlust

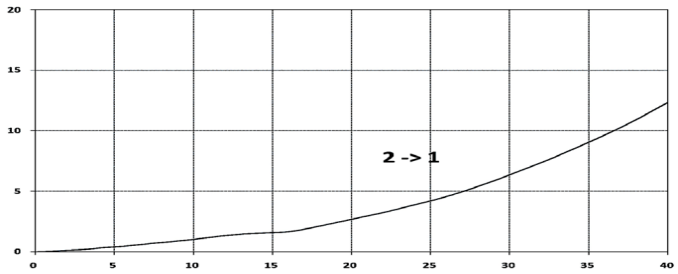

Volumenstrom (l/min)